McLaren F1 GTR Instructions

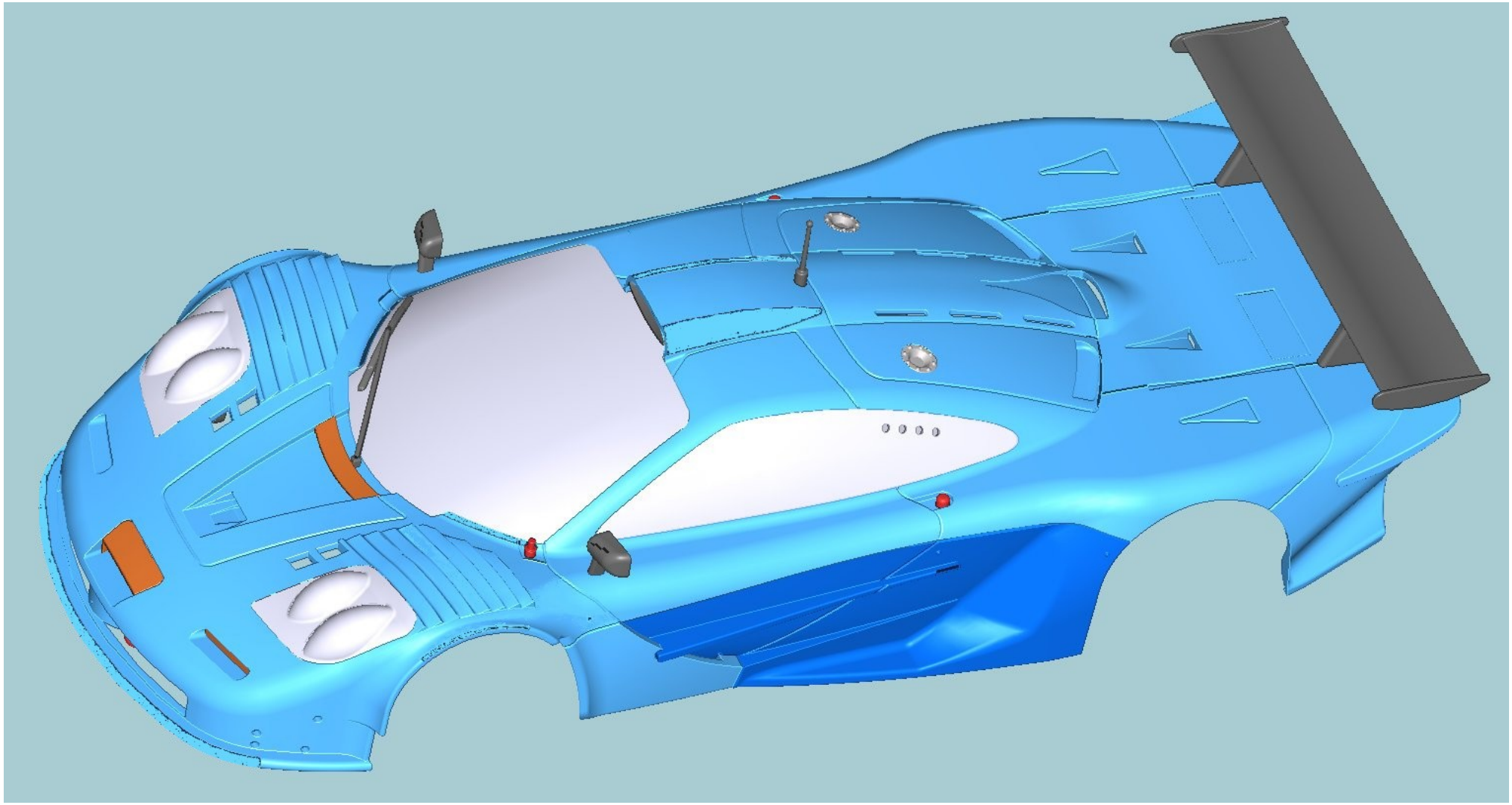

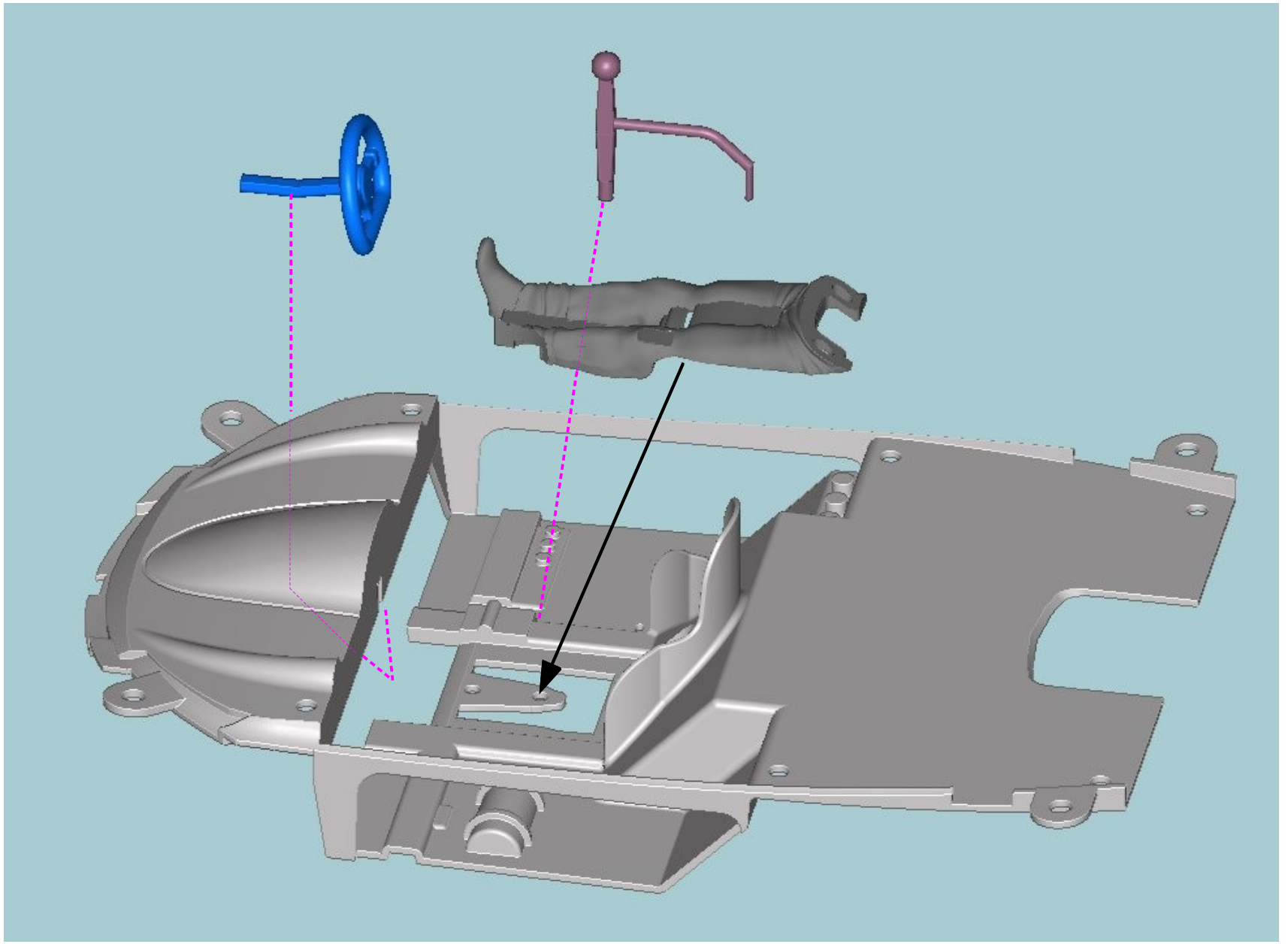

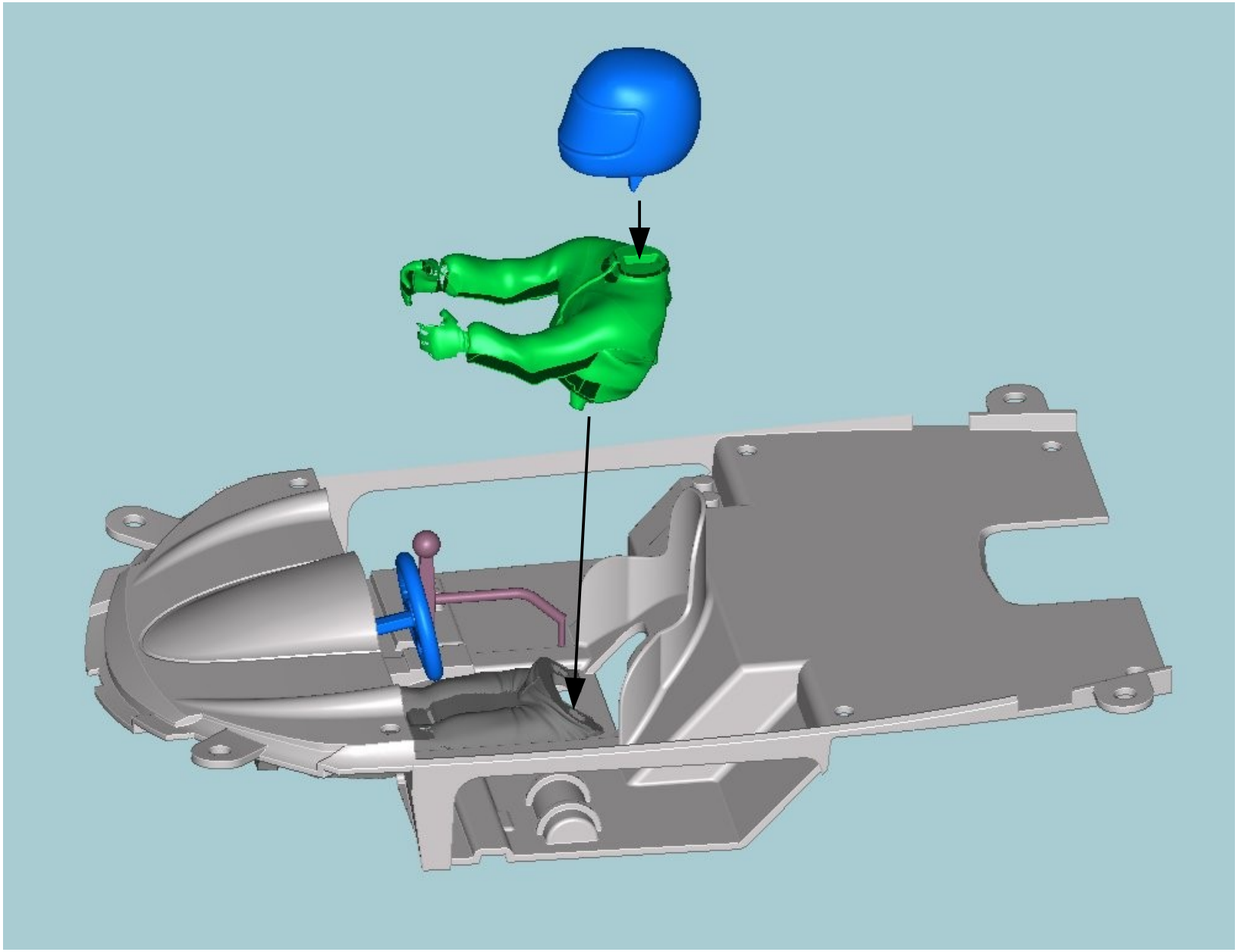

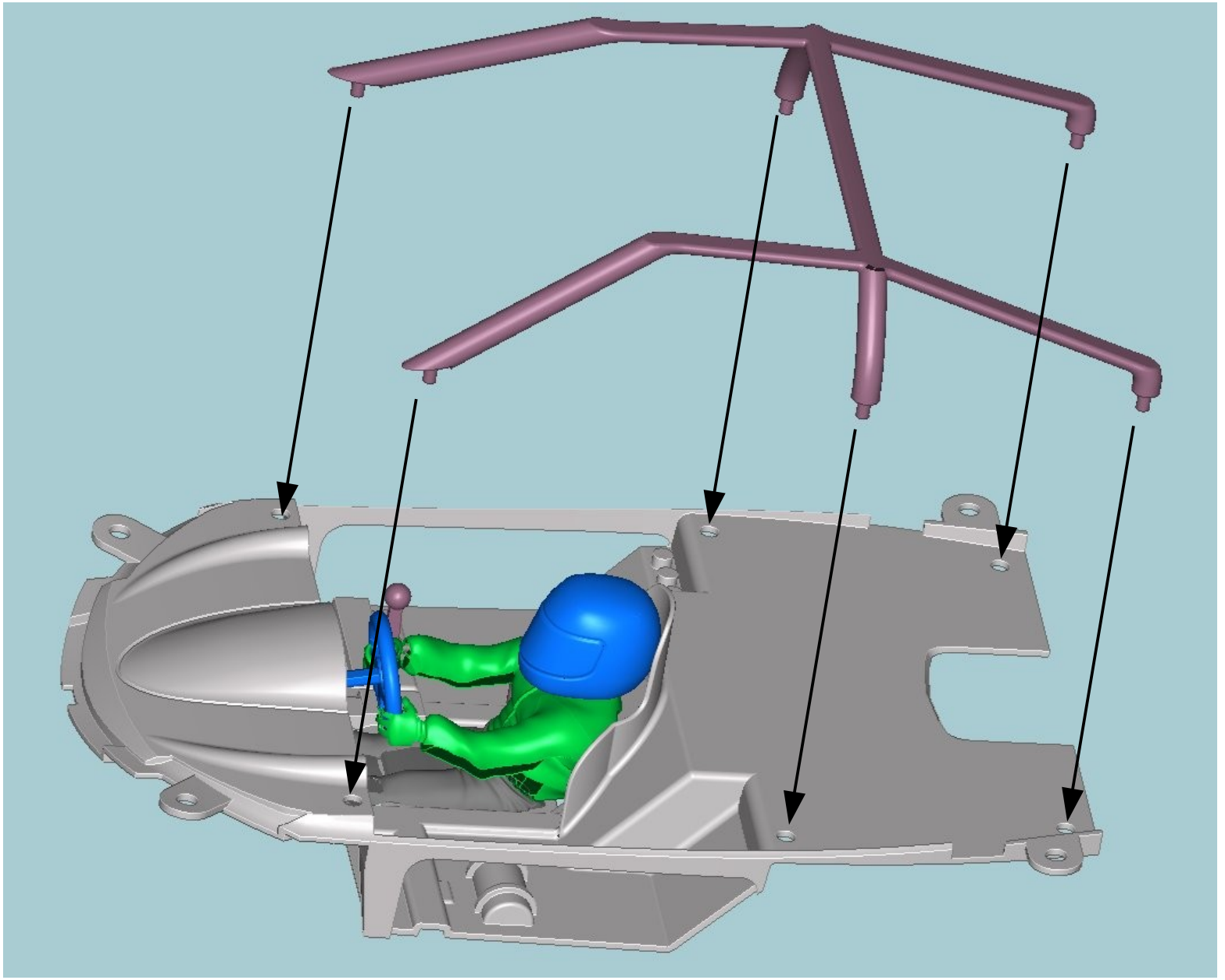

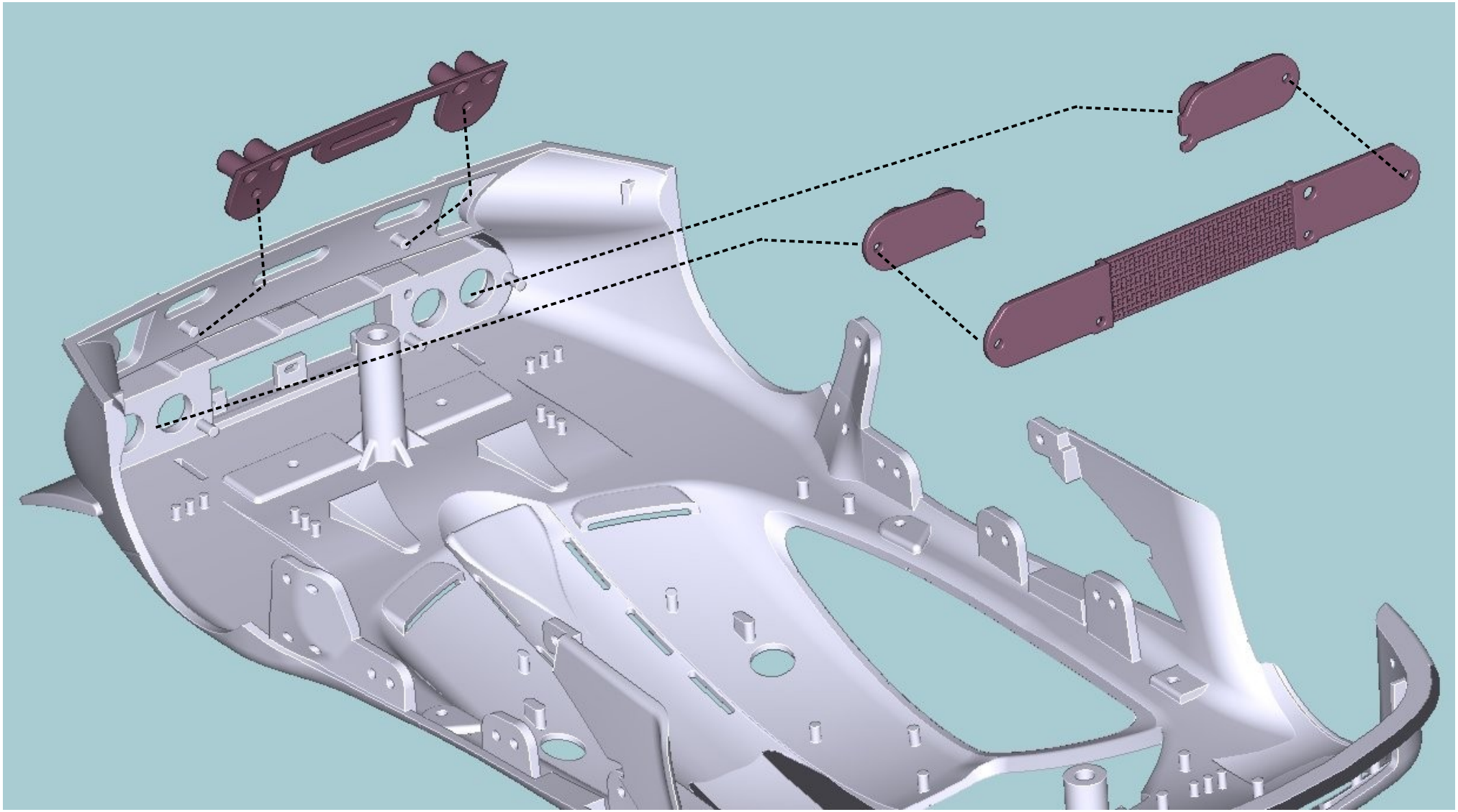

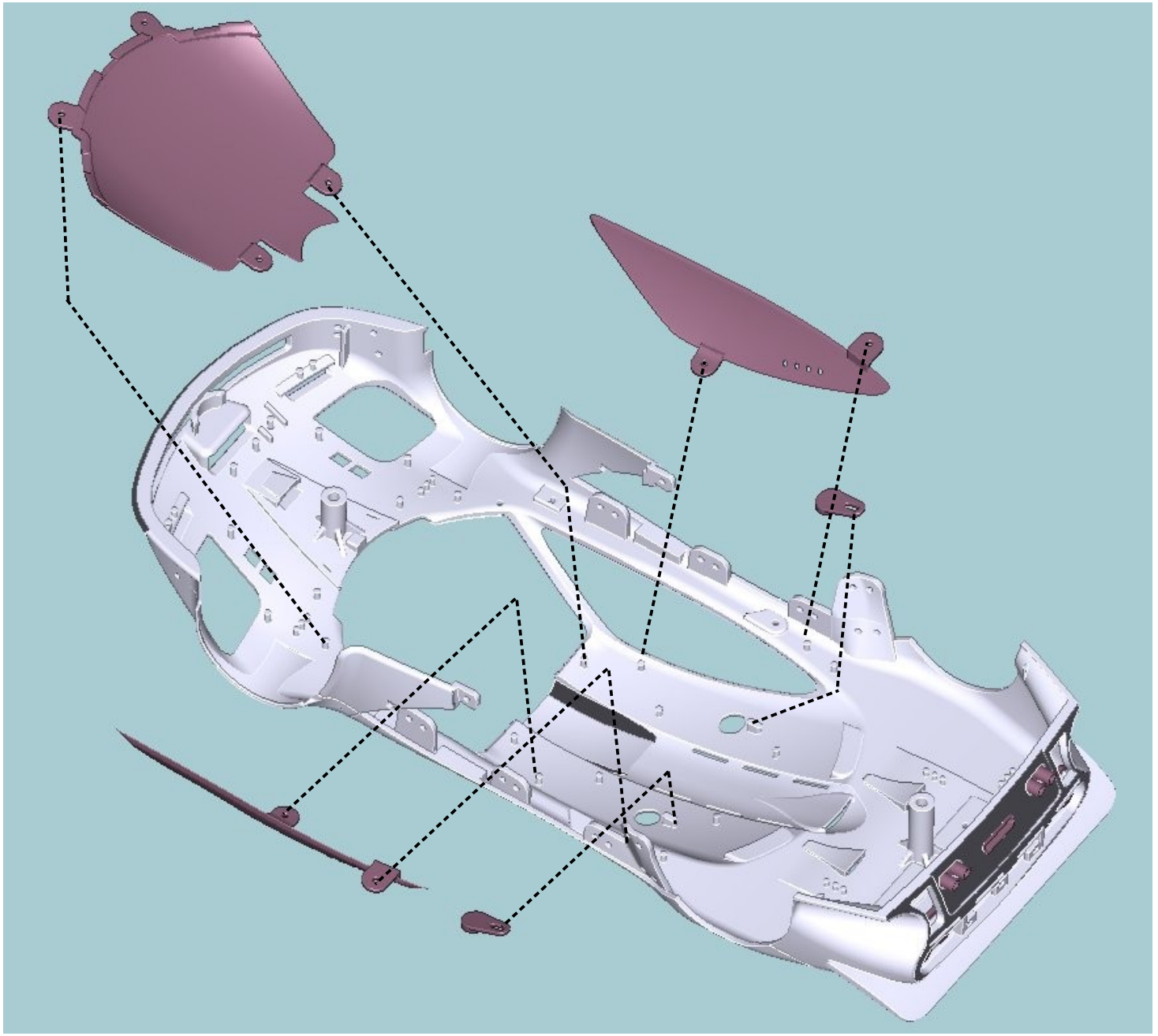

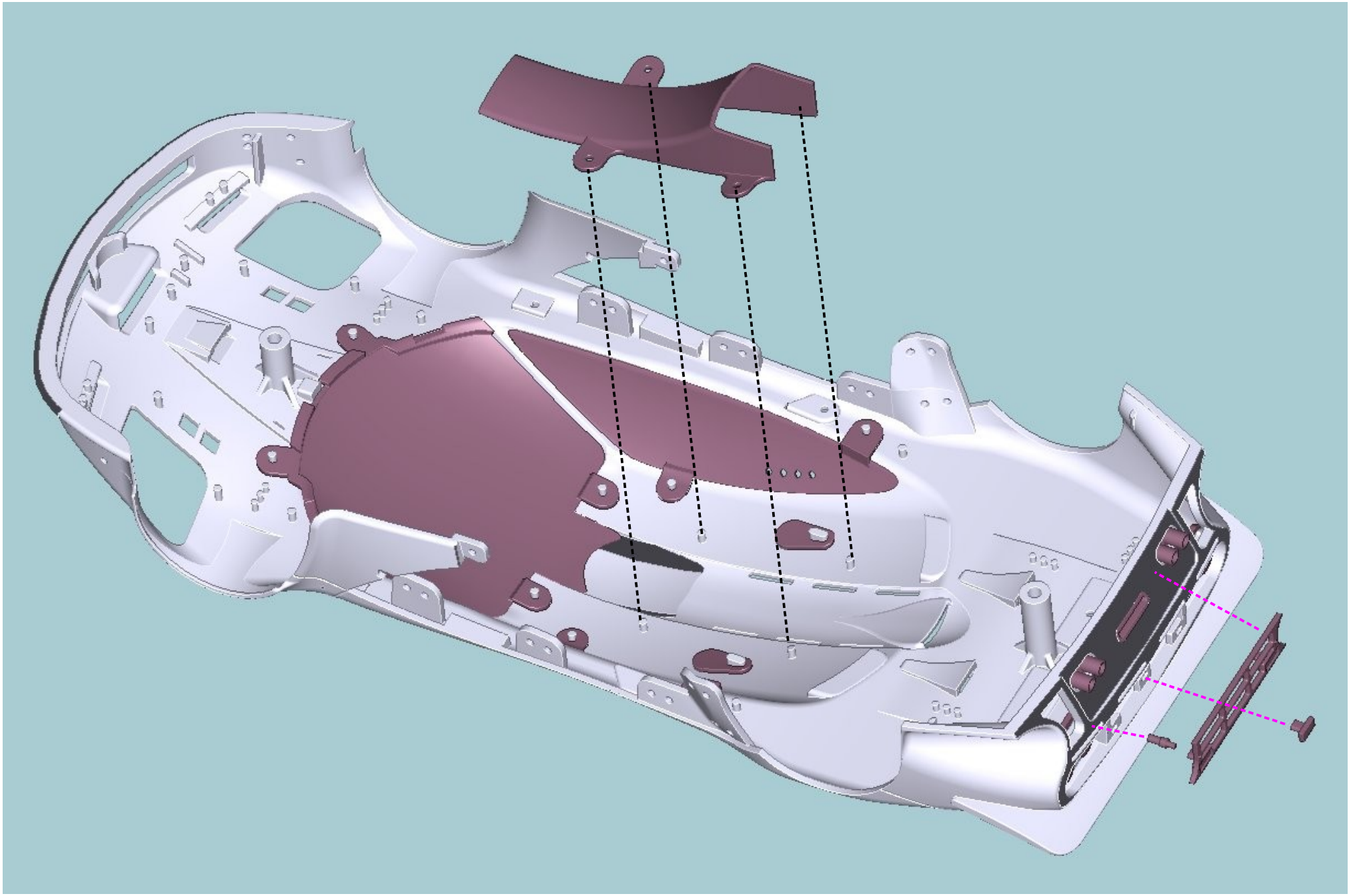

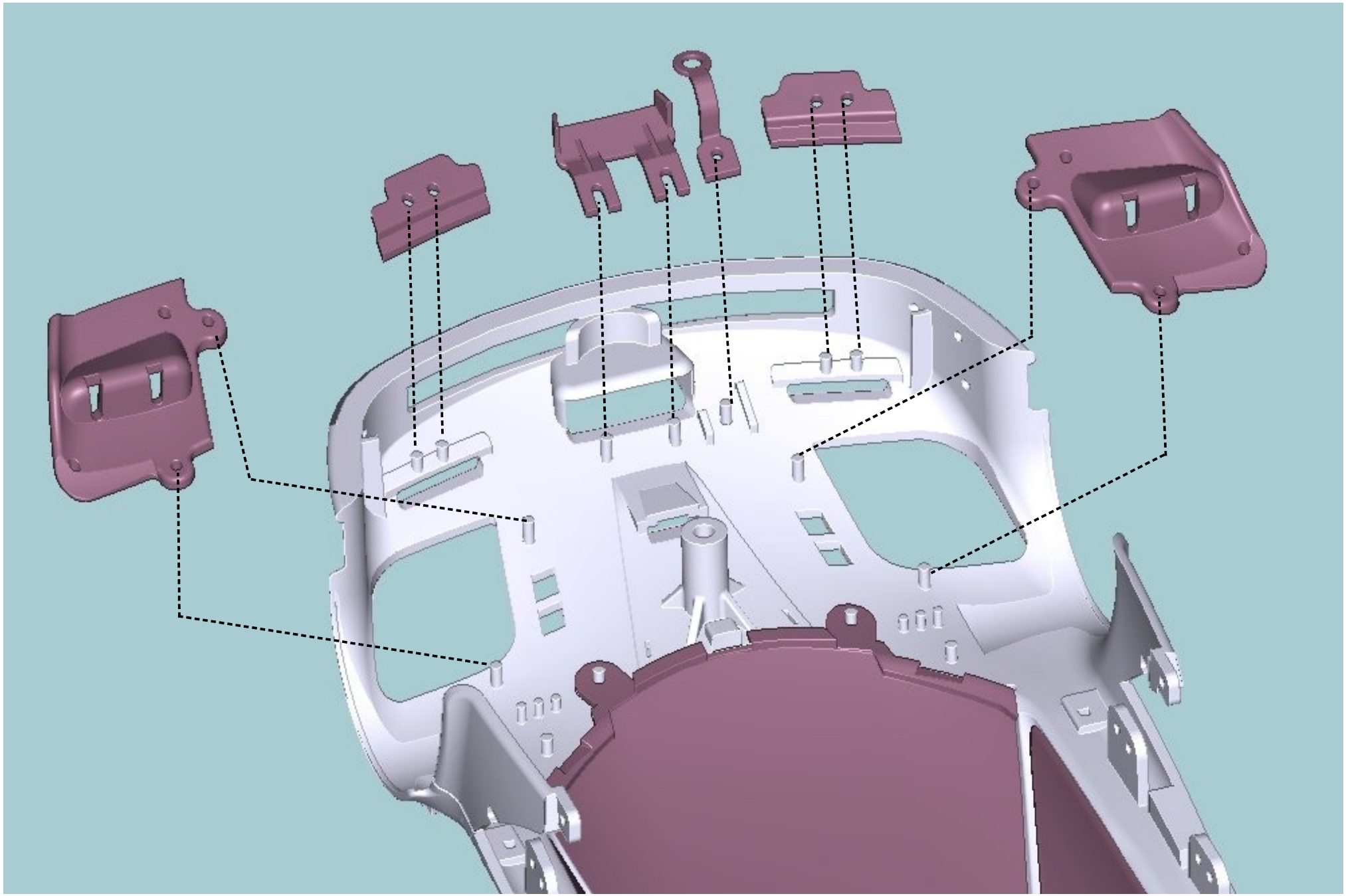

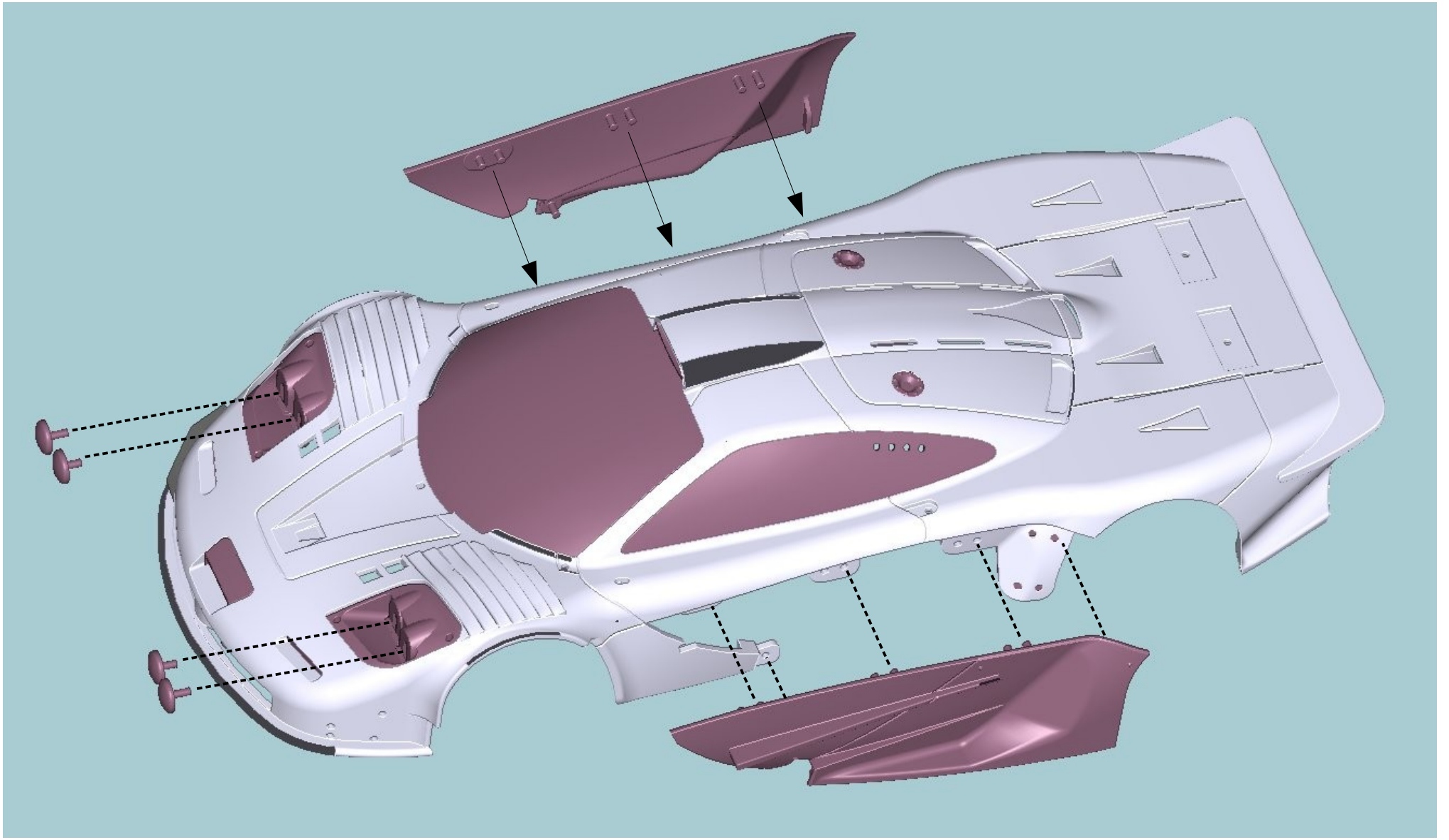

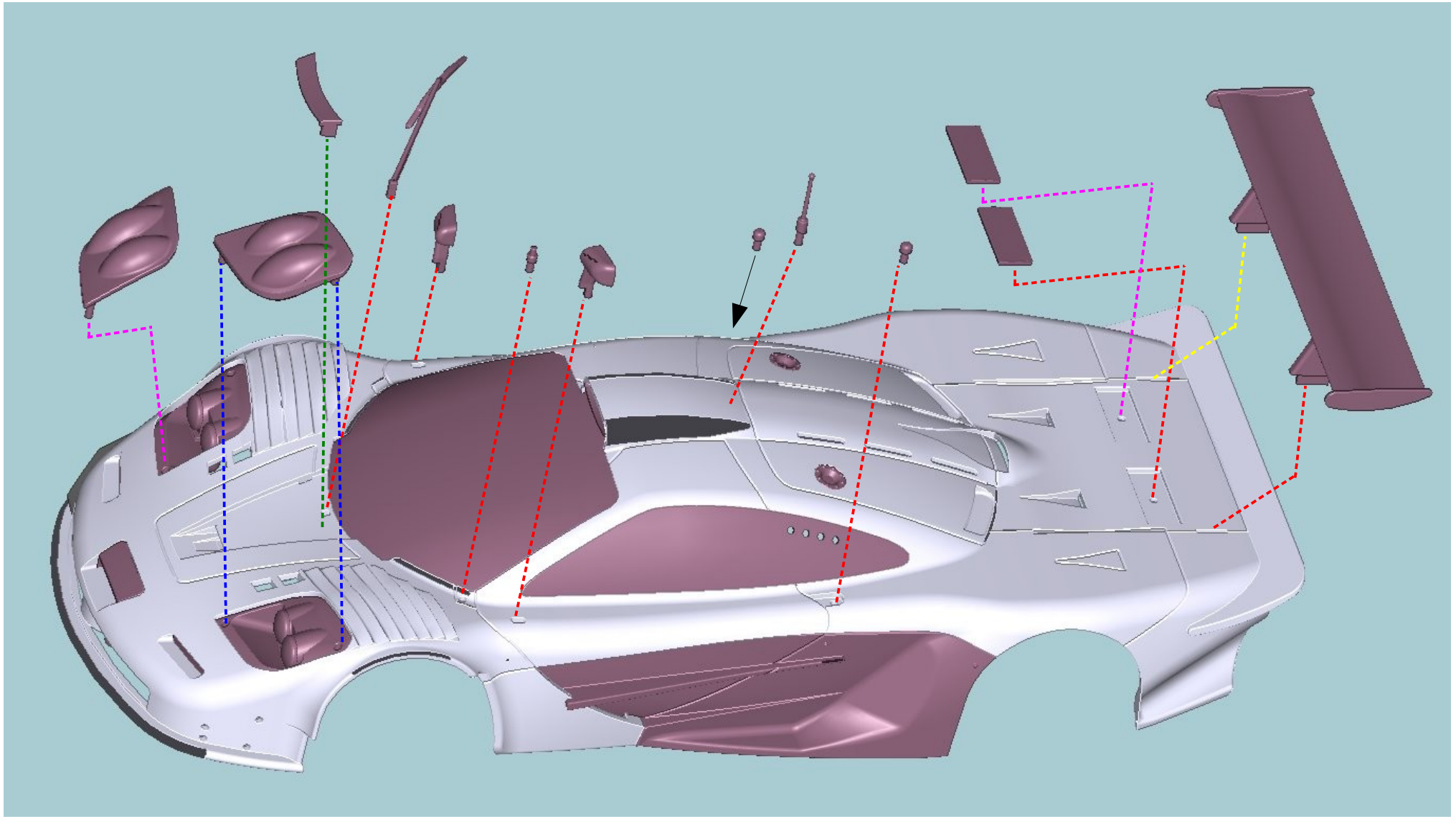

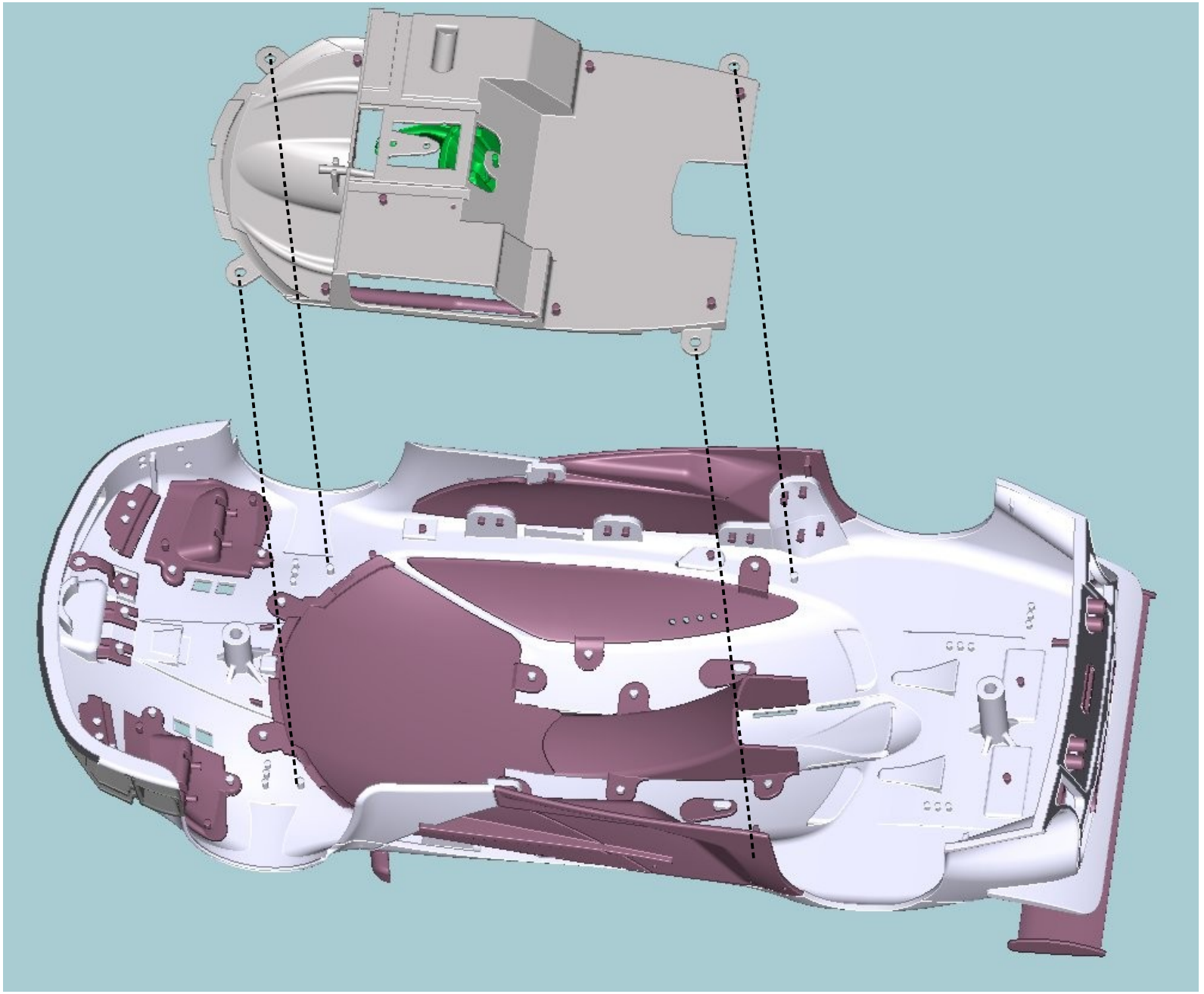

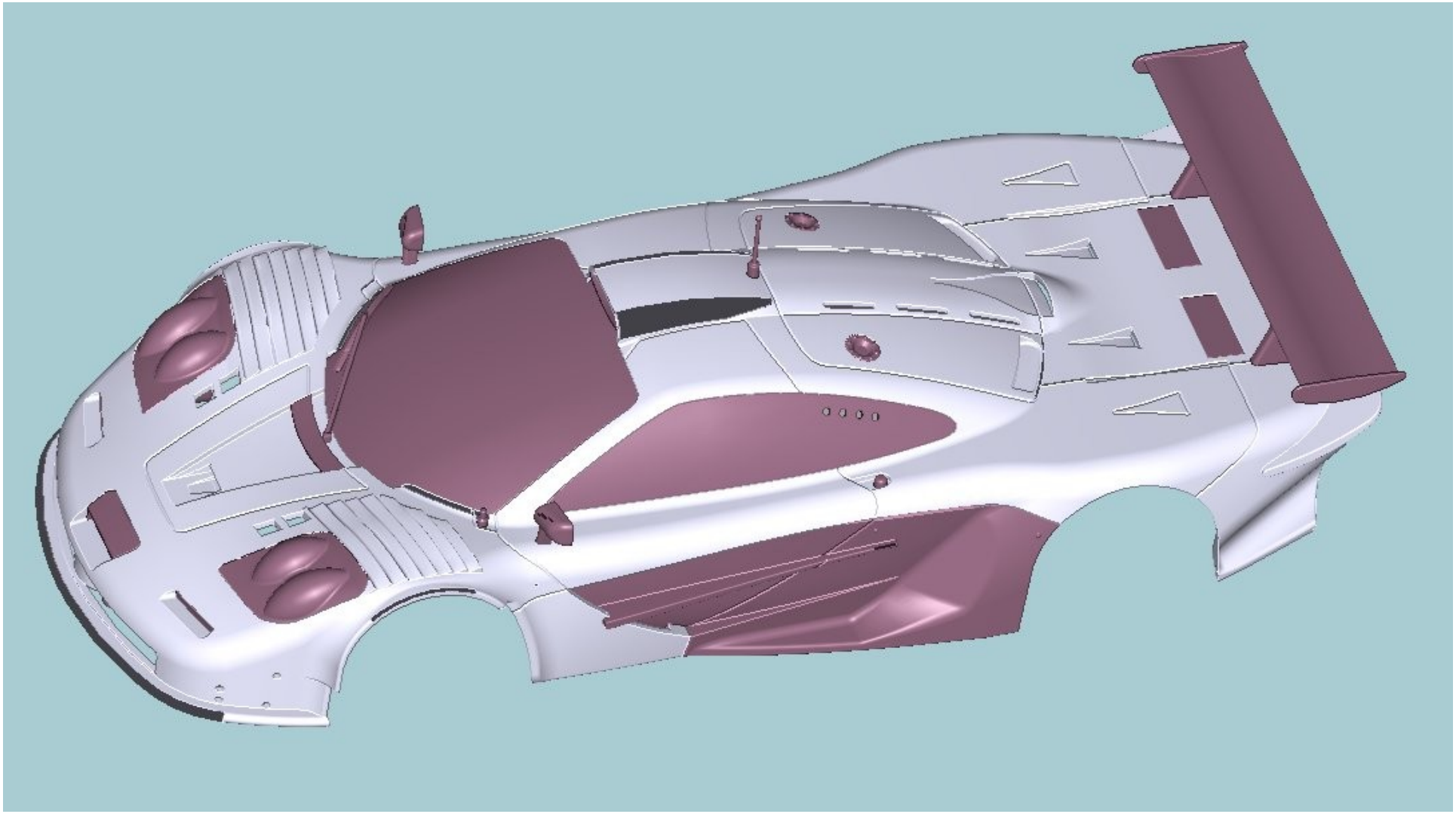

2° version

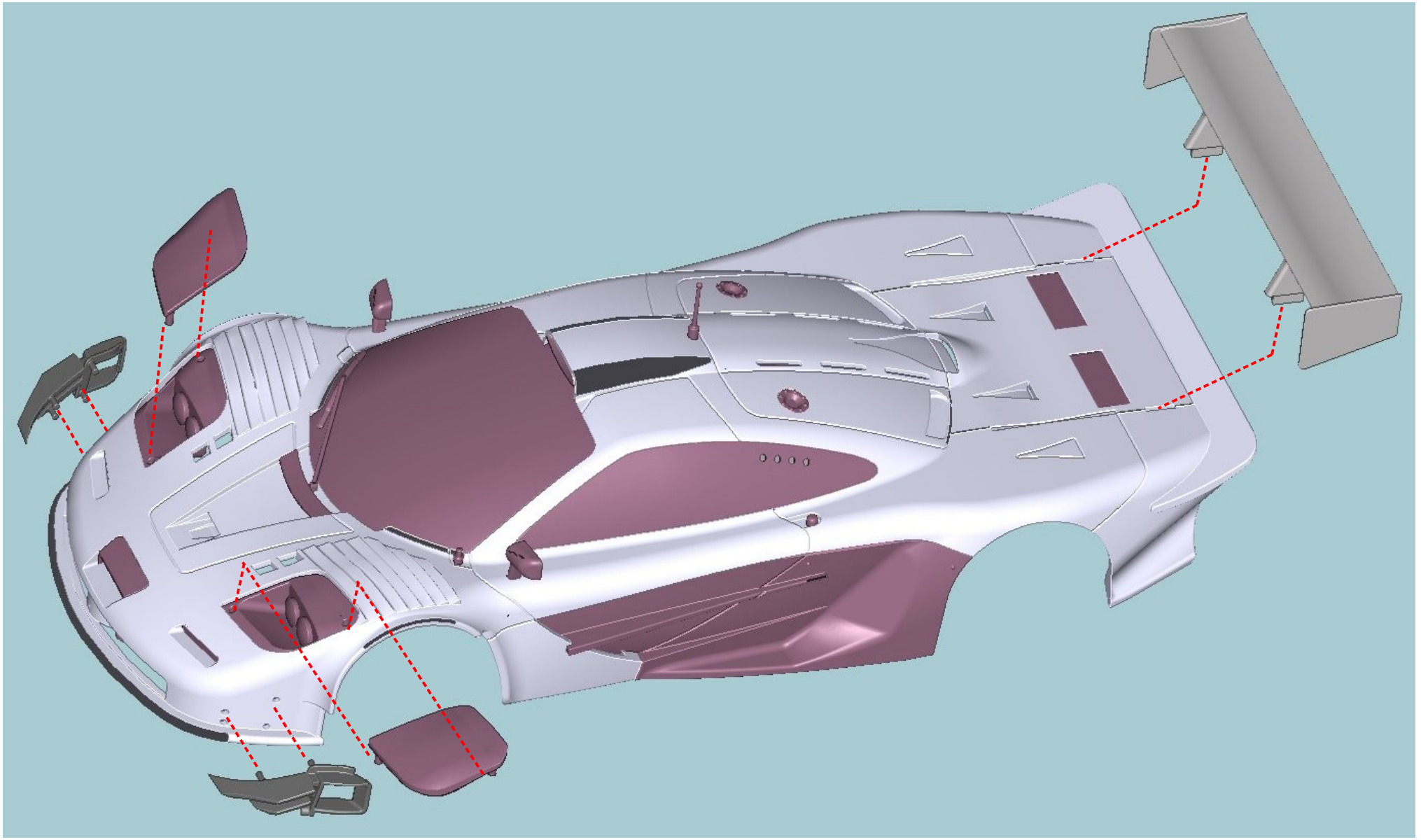
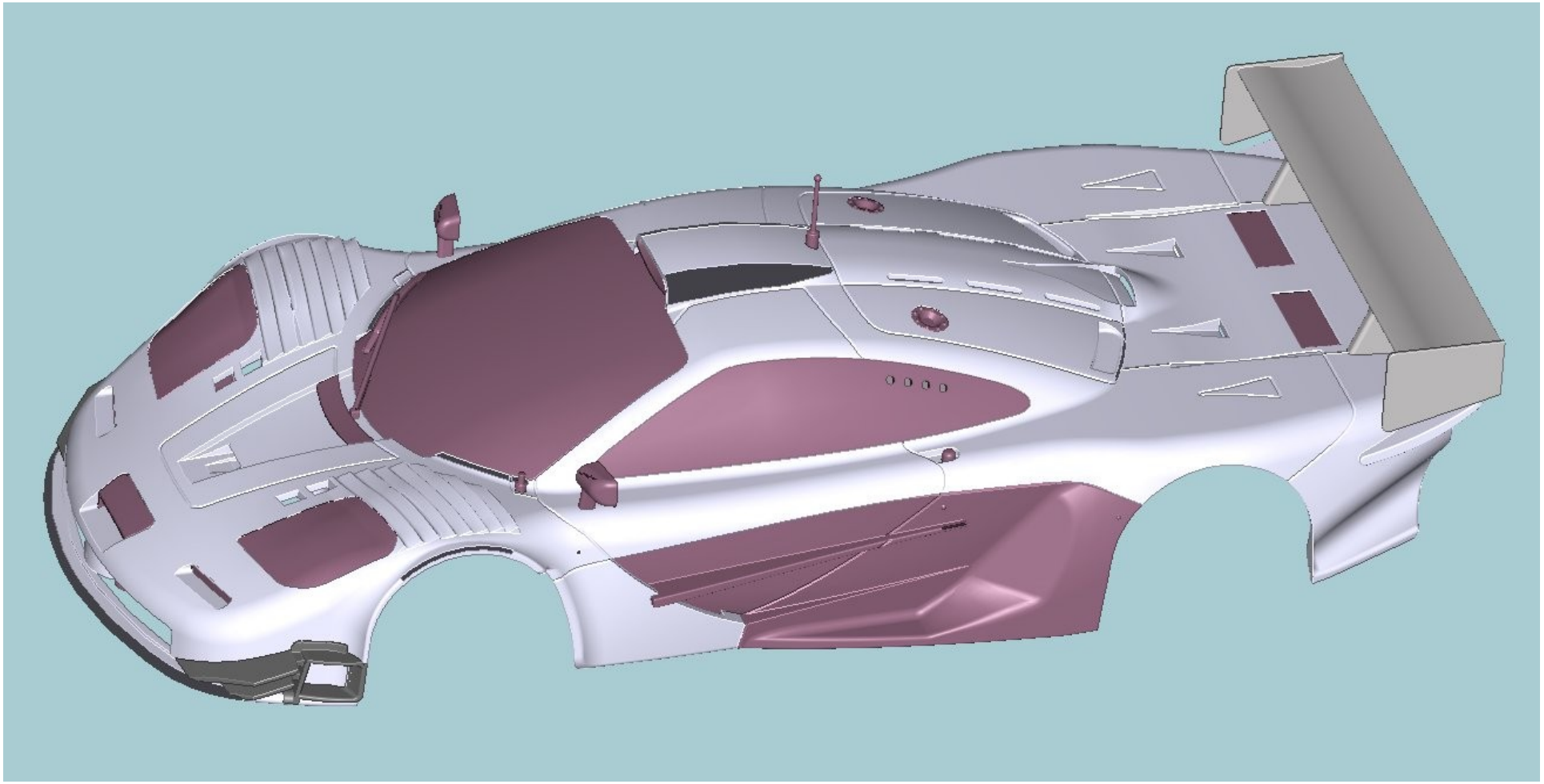
2° version